Navodilih za uporabo record CURVED

avtomatski sistem vrat - to je record!

record
your global partner for entrance solutions

Prevod originalnega priročnika

record.group

Kazalo vsebine

Seznam sprememb 5

1 Splošno 6

1.1 Avtorske pravice 6

1.2 Shranjevanje navodil 6

1.3 Identifikacija dokumenta 6

1.4 Identifikacija izdelka 6

1.5 Namen in uporaba teh navodil za uporabo 6

1.6 Tipi izdelka CURVED 6

1.7 Komponente naprave 7

2 Varnostna navodila 8

2.1 Predstavitev opozorilnih oznak 8

2.2 Splošni varnostni predpisi in predpisi za preprečevanje nesreč 8

2.3 Predvidena uporaba 10

2.4 Tehnični predpisi 10

2.5 Preostala tveganja 10

2.6 Dodatki/odgovornost 10

2.7 Obremenitev zaradi požara 11

3 Tehnični podatki 12

3.1 Okoljski pogoji 12

3.2 Električni podatki za priključevanje naprave 12

3.3 Električni podatki za priključevanje razsvetljave 12

4 Komponente naprave 13

5 Samotestiranje (preverjanje redundance) pogona 15

5.1 Kdaj se izvede samotestiranje 15

5.2 Ponastavitev alarma 15

6 Nadzorni elementi 16

6.1 Izbira načinov obratovanja krmilne enote (BDE-D) 16

6.2 Izbira posebnih funkcij (BDE-D) 17

6.3 Blokiranje – zaklepanje nadzorne plošče preko tipkovnice 17

6.4 Blokiranje nadzorne plošče s ključnim stikalom (izbirno) ... 18

6.5 Izbira načinov obratovanja (BDE-M) ... 18

6.5.1 Prikazovalnik obratovanja ... 19

6.5.2 Tipka za ponastavitev ... 19

7 BDE-D Upravljalna enota s prikazovalnikom ... 20

7.1 Naslavljanje nadzorne enote ... 20

7.2 Položaj BDE-ja (Avtomatsko) ... 20

7.3 Položaj upravljalne enote BDE (stalno odprt) ... 21

7.4 Položaj BDE-ja (Enosmerno) ... 21

7.5 Položaj BDE-ja (Zmanjšana širina odprtina) ... 21

7.6 Položaj BDE-ja (Zaklenjeno) ... 21

8 Stikalo za uporabo s ključem ... 22

8.1 Inicializacija in kalibracija naprave ... 22

8.1.1 Postopek inicializacije ... 22

8.1.2 Postopek kalibracije ... 22

8.1.3 Standardizacija ... 22

8.2 Načini obratovanja sistema ... 22

8.2.1 Način obratovanja IZKLOP ... 23

8.2.2 Način obratovanja AVTOMATSKO ... 23

8.2.3 Način obratovanja IZHOD ... 23

8.2.4 Način obratovanja ODPRTO ... 23

9 Varnostna oprema ... 24

9.1 Senzorji za odpiranje vrat in senzorji varovanja (kombinirano) ... 24

9.2 Prepoznavanje trčenja ... 24

9.3 Senzorji varovanja na območju prehoda ... 24

10 Izpad električnega omrežja in ponovna dobava und ponovna dobava električne energije ... 25

10.1 Zunanja vrata ... 25

10.1.1 Način obratovanja ZAKLENJENO ... 25

10.1.2 Načina obratovanja AVTOMATIKA in ENOSMERNI PROMET ... 25

10.1.3 Način obratovanja TRAJNO ODPRTO ... 25

10.2 Notranja vrata ... 25

10.2.1 Načini obratovanja ZAKLENJENO, AVTOMATIKA in ENOSMERNI PROMET ... 25

10.2.2 Način obratovanja TRAJNO ODPRTO ... 25

10.3 Funkcija naprava okroglih pomičnih vrat pri vrnitvi omrežne napetosti 25

11 Vizualna kontrola in kontrola delovanja funkcij 26

11.1 Preglede, ki jih je treba izvesti vsak mesec..... 26

12 Vedenje v primeru motenj 27

12.1 Prikazovalnik na krmilni enoti..... 27

12.2 Možnost za odpravljanje težav..... 27

12.3 Ponovni zagon krmilnega sistema 27

12.4 Krmilna enota BDE-D se ne odziva..... 28

13 Ročno odpiranje in zapiranje pri motnji 29

13.1 Ročno odpiranje (brez ročnega odklepanja) 29

13.2 Ročno zapiranje 30

13.2.1 Ročno zapiranje – korak 1..... 31

13.2.2 Ročno zapiranje – korak 2..... 31

14 Demontaža in odstranitev 33

Seznam sprememb

B

Blokiranje nadzorne plošče s ključnim stikalom (izbirno)
Skrajšano besedilo 18

D

Demontaža in odstranitev
Dodatna opomba 33

I

Inšpekcija dela 26

K

Kdaj se izvede samotestiranje 15

P

Ponastavitev alarma 15

R

Ročno odpiranje in zapiranje pri motnji
Grafike so posodobljene 29

S

Sprememba besedila
Dopolnjen datum objave 6
Spremenjena različica 6

1 Splošno

1.1 Avtorske pravice

Avtorske pravice za navodila še naprej pripadajo:
podj. BLASI GmbH
Carl-Benz-Str. 5-15
D – 77972 Mahlberg
Navodil ni dovoljeno kopirati, distribuirati ali izkoriščati za konkurenčne namene brez pisnega soglasja podjetja BLASI GmbH.
Kršitve so predmet odškodnine.
Tehnične spremembe pridržane.
Zato se lahko pojavijo odstopanja med izdelkom in temi navodili.

1.2 Shranjevanje navodil

Po namestitvi sistema pri stranki morajo biti preostala navodila shranjena v dostopnem in suhem prostoru.

1.3 Identifikacija dokumenta

Poimenovanje:	BAL_CURVED_SL_1V1_BLA_121-006454419
Različica:	V1.1
Št. artikla:	121-006454419
Datum objave	11/2018

1.4 Identifikacija izdelka

Za natančno identifikacijo služi tipska tablica, ki je nameščena na napravi.

1.5 Namen in uporaba teh navodil za uporabo

Ta dokument je namenjen upravljavcu naprave: To pomeni na tiste osebe, ki so zadolženi za obratovanje in tehnično vzdrževanje naprave. Ta navodila za uporabo pojasnjujejo ravnanje z napravo. Predstavljajo osnovo za brezhibno delovanje in dajejo navodila za postopanje in odpravo nastalih motenj. Dokument je lahko osebam, ki jim je zaupano vsakodnevno upravljanje naprave, posredovan po delih.
Pred začetkom obratovanja mora upravljavec naprave prebrati ta navodila za uporabo, upoštevati varnostna opozorila in izvajati naloge upravljavca!
Po namestitvi naprave mora kupec navodila shraniti na dostopno, suho mesto.

1.6 Tipi izdelka CURVED

Tipi izdelka CURVED
CURVED 180 (RST)
CURVED 360 (RST)
CURVED CONVEX (IBST)
CURVED CONCAVE (ABST)
CURVED Special (R61)

1.7 Komponente naprave

OPOMBA

V odvisnost od opreme naprave, v tem dokumentu ne bodo v grafičnih prikazih predstavljene vse opisane komponente upravljanja in varnosti. Grafične slike služijo le kot orientacija in niso nujno popolne. Podrobni podatki so razvidni iz ločenih risb.

2 Varnostna navodila

2.1 Predstavitev opozorilnih oznak

Zaradi lažjega razumevanja smo v teh navodilih uporabili različne simbole:

OPOMBA

Pojasnila in informacije, ki so koristne za pravilen in učinkovit potek dela.

POMEMBNO

Posebni podatki, ki so nujno potrebni za pravilno delovanje sistema.

POMEMBNO

Navedeni pomembni podatki, ki jih je treba prebrati, so nujno potrebni za pravilno delovanje sistema.

⚠ POZOR

Pred potencialno nevarno situacijo, ki bi lahko imela za posledico manjše telesne poškodbe ali materialno škodo.

⚠ OPOZORILO

Pred latentno nevarno situacijo, ki lahko privede do resnih poškodb ali smrti in znatne materialne škode.

⚠ NEVARNOST

Pred neposredno nevarnost, ki lahko privede do resnih poškodb ali smrti.

⚠ NEVARNOST

Pred neposredno ali latentno nevarno situacijo, ki lahko povzroči električni udar, in s tem do resnih telesnih poškodb ali smrti.

2.2 Splošni varnostni predpisi in predpisi za preprečevanje nesreč

OPOMBA

Ta sistem ni predviden za to, da bi ga uporabljale osebe (ali otroci) z omejenimi fizičnimi, zaznavnimi ali duševnimi sposobnostmi ali brez izkušenj in/ali znanja, razen če jih pri tem nadzoruje oseba, odgovorna za njihovo varnost, ali so od te osebe prejeli navodila za uporabo sistema.

Otroke je treba nadzorovati, da je zagotovljeno, da se ne igrajo pri sistemu.

POMEMBNO

Ne dovolite, da bi se otroci igrali z napravo ali njeno opremo za reguliranje in/ali krmiljenje, vključno z daljinskim upravljalnikom.

POMEMBNO

Pri uporabi detektorjev gibanja je treba paziti, da se v območju zaznavanja detektorjev gibanja ne nahajajo nobeni premični predmeti, npr. zastave, rastline itd.

POMEMBNO

Da se prepreči napačno delovanje, *NE* smete naprave čez noč odklopiti z omrežja!

POMEMBNO

Če se pojavijo motnje, ki vplivajo na varnost oseb, je treba izklopiti obratovanje sistema. Dovoljeno ga je znova dati v obratovanje šele, ko so motnje strokovno odpravljene in ni več nevarnosti.

POMEMBNO

Načeloma ni dovoljeno demontirati ali odklopiti nobenih varnostnih naprav (npr. senzorjev, zaščitnih kril).

⚠ POZOR

Obratovalne motnje in nevarnost padca zaradi kopičenja umazanije pod talno podlogo!

- Prekinitve obratovanja, modrice, zlomljene kosti
- ➢ Talna podloga ali talne obloge morajo biti ravne in pritrjene.
- ➢ Redno je treba odstranjevati umazanijo, nakopičeno pod talno podlogo.

⚠ POZOR

Nepredvideno ODPIRANJE / ZAPIRANJE / VRTENJE

- Zmečkanine in modrice zaradi vratnih kril / vrat
- ➢ V območju odpiranja naprave se ne smejo nahajati nobene osebe ali predmeti.
- ➢ Ne demontirajte ali odklopite nobenih varnostnih naprav (senzorjev).
- ➢ Ne hitite skozi zapirajočo se napravo.

NEVARNOST

Električni udar!

- Električni udar, opekline, smrt.
- ➢ Med čiščenjem, vzdrževanjem in zamenjavo delov odklopite pogon z napajanja.

2.3 Predvidena uporaba

Naprava je namenjen izključno kot prehod za osebe. Vgrajena je lahko samo v suhih prostorih. V primeru odstopanj je treba namestiti ustrezna tesnila in odtoke za vodo.
Kakršna koli druga uporaba velja za nenamensko. Proizvajalec ni odgovoren za posledično škodo; tveganje nosi izključno upravljavec.
Namenska uporaba vključuje tudi upoštevanje delovnih pogojev, ki jih predpisuje proizvajalec, kot tudi redna nega, vzdrževanje in servisiranje.
Posegi v ali spremembe naprave, ki jih niso izvedli pooblaščeni serviserji, izključujejo odgovornost proizvajalca za posledično škodo.

2.4 Tehnični predpisi

Naprava je bila razvita v skladu z najnovejšim stanjem tehnologije in veljavnimi varnostnimi predpisi ter izpolnjuje zahteve Direktive o strojih 2006/42/ES ter standardov EN 16005 in DIN 18650 (D) glede na izbrano različico opreme in težo.
Kljub temu se lahko v primeru nenamenske uporabe pojavijo nevarnosti za uporabnika.

POMEMBNO

Montaža, zagon, preverjanje, vzdrževanje in popravila na napravi smejo opravljati samo usposobljene in pooblaščene osebe.
Po zagonu ali popravilu izpolnite kontrolni seznam in ga predložite stranki.
Priporočamo sklenitev pogodbe o vzdrževanju.

2.5 Preostala tveganja

Sistem je bil zasnovan v skladu s stanjem tehnike, priznanih standardov in predpisov. Kljub temu pa lahko v primeru nepredvidene uporabe nastanejo nevarnosti za uporabnika, ravno tako se ni mogoče izogniti določenim preostalim tveganjem.

OPOMBA

Ta sistem ni predviden za to, da bi ga uporabljale osebe (ali otroci) z omejenimi fizičnimi, zaznavnimi ali duševnimi sposobnostmi ali brez izkušenj in/ali znanja, razen če jih pri tem nadzoruje oseba, odgovorna za njihovo varnost, ali so od te osebe prejeli navodila za uporabo sistema.

Otroke je treba nadzorovati, da je zagotovljeno, da se ne igrajo pri sistemu.

2.6 Dodatki/odgovornost

Varno in nemoteno delovanje vrat je zagotovljeno samo skupaj z uporabo dodatkov, ki jih je priporočal proizvajalec. Za posledične škode, ki so nastale zaradi samovoljnih sprememb sistema vrat ali uporabe ne odobrenega dodatka proizvajalec ne prevzema odgovornosti.

2.7 Obremenitev zaradi požara

POMEMBNO

V primeru obremenitev zaradi požara na sistemu se ta lahko tako mehansko preoblikuje, da ni več mogoče premikati kril.
Če to ni sistem z zaščito pred požarom in dimom, ne izpolnjuje zahtev iz naslova protipožarnega varstva, kot na primer požarna odpornost in neprepustnost za dim.
Če gre za sistem z zaščito pred požarom in dimom, je dokumentacija kot dovoljenje izjave o skladnosti priložena.

NEVARNOST

Blokada zaradi požara!

- Zadušitev ali opekline
- ➢ Zagotoviti je treba nadzor vodov k centrali za javljanje požarov.

3 Tehnični podatki

3.1 Okoljski pogoji

Temperaturno območje	Od -15°C do +50°C
Obseg vlažnosti	Do 85 % rel. vlažnost, ne kondenziven

3.2 Električni podatki za priključevanje naprave

Omrežna napetost:	100–240 V AC (STA 20) / 115 V AC (serija 5100)
Frekvenca:	50–60 Hz
Omrežna varovalka:	16 A odklopnik s karakteristikami izklopa C ali K
Poraba moči:	najv.: 700 VA
Krmilna napetost:	24V DC (varna nizka napetost)
Omrežna varovalka v krmilniku:	T4A (na krmilnik vrat)
Razred zaščite:	1
Stopnja zaščite:	IP 20

3.3 Električni podatki za priključevanje razsvetljave

	Visoko zmogljivi spoti LED
Omrežni priključek za transformator	90-264 V AC
Frekvenca	50-60 Hz
Sekundarna kapaciteta transformatorja	60 W
Kapaciteta na svetilko/svetilno sredstvo	5,6 W
Razred zaščite/razred izolacije	2
Stopnja zaščite transformatorja	IP 67

OPOMBA

Priključek na omrežje mora izvesti pooblaščeno podjetje za elektrotehniko. Oskrbo od omrežja mora biti tako zvezano, da jo je mogoče vse-polno izklopiti preko glavnega stikala ali zaščitno stikalo na diferenčni tok, ki ga mora nabaviti naročnik.

4 Komponente naprave

Komponente stikal in tipk

Nadzorna plošča BDE-D	
Opis:	Pritisne tipke za izbor vrste obratovanja, nastavitev menija in parametriranja vključno z vizualni prikaz na LCD zaslonu
Mesto vgradnje:	V notranjosti stavbe

Stikalo na ključ BDE-V	
Opis:	Stikalo na ključ s profilnim pol-cilindrom za zaklepanje in odklepanje drsnih vrat
Mesto vgradnje:	Pod BDE-D-jem, npr. v loži portirja

Stikalo za uporabo s ključem	
Opis:	Preklop IZKLOP-AUTOMATIKA-IZHOD-ODPRI preko odstranljivega ključa in integrirane tipke za ponastavitev
Mesto vgradnje:	Integriran znotraj desno v profilu cevi ali na zunanji strani

Senzorji za odpiranje in zavarovanje

Kombinacijski senzorji	
Opis:	Senzorji za zaznavanje odpiranja in varovanja
Mesto vgradnje:	Na pokrovu v bobnu vrat, zgoraj v stropni vgradni vtičnici

Zapahnitev

Bistabilna zapahnitev	
Opis:	Bistabilna zapahnitev – tip: VRR 20 za talno vleko
Mesto vgradnje:	V pogonski tehnologiji zunanjih vrat

Zasilno odklepanje	
Opis:	Zasilno odklepanje preko Bowdenskega potezala z vlečnim čepom
Mesto vgradnje:	Pri strani na prehodnem mestu

Pogonska tehnologija

Pogonska enota	
Opis:	Motorji ATE20 (Nadrejeni + podrejeni)
Mesto vgradnje:	V pogonski tehniki notranjih und zunanjih vrat

Krmilni sistem	
Opis:	Krmilni sistem STM 20 RED
Mesto vgradnje:	V pogonski tehniki notranjih und zunanjih vrat

Krmilni sistem	
Opis:	Krmilni sistem TA4
Mesto vgradnje:	V pogonski tehniki notranjih und zunanjih vrat

Hranilnik energije	
Opis:	Hranilnik energije, tipa: Svinčeni akumulator BAT RED-B 16
Mesto vgradnje:	V pogonski tehniki notranjih und zunanjih vrat

Razširitveni modul	
Opis:	Razširitveni modul FEM-0
Mesto vgradnje:	V pogonski tehniki notranjih und zunanjih vrat

Osvetlitev

Vgradne svetilke	
Opis:	Vgradne svetilke
Mesto vgradnje:	V stropu bobna

Svetleče diode	
Opis:	Svetilna sredstva reflektorski sevalnik LED
Mesto vgradnje:	V stropu bobna

Stikalo luči	
Opis:	Stikalo luči (ki ga poskrbi naročnik)
Mesto vgradnje:	V notranjem področju

Svetilne cevi	
Opis:	Svetilne cevi
Mesto vgradnje:	V stropu bobna kot razsvetljava ozadja

5 Samotestiranje (preverjanje redundance) pogona

5.1 Kdaj se izvede samotestiranje

V nekaterih primerih vrata samodejno izvedejo tako imenovano preverjanje redundance, ali drugače povedano, počasen cikel odpiranja in zapiranja. S tem se preverijo relevantne varnostne funkcije.
Ta funkcija se izvaja zlasti pri spreminjanju načinov delovanja, naštetih v nadaljevanju:

- Od stalno odprtega stanja – na drugo stanje
- Od zaklenjeno – na drugo stanje
- Iz enosmernega – na drugo stanje
- Najkasneje oziroma vsakih 24 ur (razen v načinu »Zaklenjeno«), ter po ponovnem zagonu krmilne enote.

OPOMBA

Po neuspešnem samodejnem preizkusu se vrata odprejo in ostanejo v odprtem položaju. Sproži se alarm (prikaz na upravljalni enoti). Obvestite servisno službo.

5.2 Ponastavitev alarma

Alarm je lahko prisoten zaradi naslednjih razlogov:

- Zaradi nastale napake med samodejnim testom ali med normalnim obratovanjem
- Zaradi ovire pri odpiranju

Alarm je mogoče ponastaviti na naslednji način:

- S pritiskom na gumb E na enoto BDE-D (pritisnite tipko več kot 5 sekund)
- S pritiskom na stikalo ODPIRANJE V SILI

6 Nadzorni elementi

6.1 Izbira načinov obratovanja krmilne enote (BDE-D)

Elektronska nadzorna enota BDE-D je udobna enota za in nastavitev parametrov (neobvezno) za pogone vrat. LCD zaslon z osvetljenim ozadjem daje s simboli in navadnim besedilom informacije o stanju vrat. Sporočila o napakah se prikažejo kot besedne informacije na zaslonu.

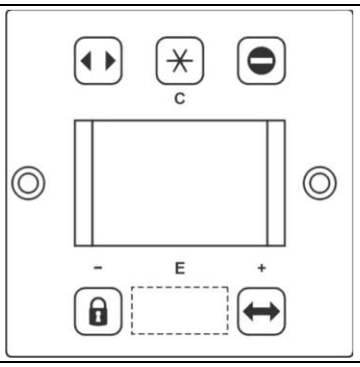

Tipka	Način obratovanja	Prikazovalni simbol	Funkcija
	Avtomatsko	Avtomatsko	▪ Neoviran prost prehod skozi vrat v obe smeri ▪ Največja širina odpiranja
	Stalno odprto	Stalno odprto	▪ Vrata ostanejo odprta, dokler ni izbran drug način obratovanja
	Enosmerno	Enosmerno	▪ Skozi vrata je mogoče iti samo v eno smer (npr. čas zapiranja prodajaln)
	Zaklenjeno	Zaklenjeno	▪ Vrata so zaprta in zaklenjena (če je zaklepanje na voljo) ▪ Vrata ostanejo zaklenjena tudi pri izpadu električnega toka
	Zmanjšana širina odpiranja	Automatik	▪ Neoviran prost prehod skozi vrata v obe smeri ▪ Zmanjšana širina odpiranja

OPOMBA

Zmanjšana širina odprtine je učinkovita tudi v načinih obratovanja (enosmerno) in (stalno odprto).

6.2 Izbira posebnih funkcij (BDE-D)

Uporaba tipke	Funkcija	Prikazovalnik	Opis
	Ročno obrato-vanje	Ročno	▪ Pritisnite tipko 2-krat zaporedoma ▪ Sistem se odpre/se ustavi po 2. pritisku tipke ▪ Sistem je mogoče sprožiti ročno **Nazaj na drug način obratovanja** ▪ Pritisk želene tipke (npr. avtomatsko)
	Ročno obrato-vanje	Ročno	▪ Uporabite tipko v režimu stalno odprto ▪ Sistem je mogoče sprožiti ročno **Nazaj na drug način obratovanja** ▪ Pritisk želene tipke (npr. avtomatsko)
	Enkratno odpiranje	Zaklenjeno	▪ Sistem je zaprt in zaklenjen ▪ 1 pritisk na tipko sistem odklene (če je na voljo)) ▪ Izvajata se odpiranje in zapiranje ▪ Sistem se zopet zaklene, ko se zapre

6.3 Blokiranje – zaklepanje nadzorne plošče preko tipkovnice

POMEMBNO

Da bi preprečili nehoten zaklep vrat med uporabo stavbe, se mora v skladu s standardom DIN EN 16005 zaščititi izbira načina obratovanja zasilnih izhodov.

Če je omogočen način obratovanja „Zaklenjeno", se lahko ta zaščiti npr. z dostopno kodo ali s ključem tako, da ga lahko spremeni le poučeno osebje.

Obratovalec avtomatskih vrat s funkcijo evakuacijske poti mora nadzorno ploščo med uporabo stavbe zakleniti v položaju „Avtomatsko".

Zaporedje pritisnjenih tipk			Prikazoval-nik	Opis
Blokiranje nadzorna plošče				
E			Avtomatsko	▪ Nezaželeno manipuliranje nadzorne plošče je oteženo ▪ Nadzorna plošča je zaklenjena ▪ Zaklenjeno stanje BDE-D-ja je prikazano na zaslonu
Sproščanje blokade nadzorne plošče				
E			Avtomatsko	▪ Zagotovljena je prosta izbira načina delovanja in pose-bnih funkcij

OPOMBA

Naprava ostane v načinu, ki je bil predhodno izbran

6.4 Blokiranje nadzorne plošče s ključnim stikalom (izbirno)

POMEMBNO

Da bi preprečili nehoten zaklep vrat med uporabo stavbe, se mora v skladu s standardom DIN EN 16005 zaščititi izbira načina obratovanja zasilnih izhodov.

Če je omogočen način obratovanja „Zaklenjeno", se lahko ta zaščiti npr. z dostopno kodo ali s ključem tako, da ga lahko spremeni le poučeno osebje.

Obratovalec avtomatskih vrat s funkcijo evakuacijske poti mora nadzorno ploščo med uporabo stavbe zakleniti v položaju „Avtomatsko".

Preko zunanje zapore upravljanja je mogoče učinkovito zaščititi nadzorno ploščo BDE-D proti neupravičenemu prestavljanju načina obratovanja. Zapora upravljanja je treba običajno namestiti v bližini BDE-D-ja..

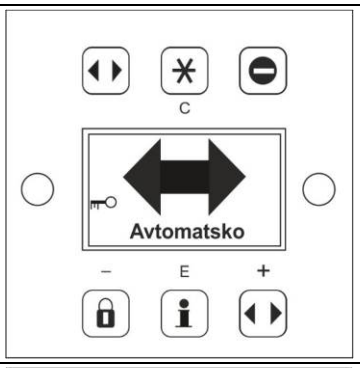

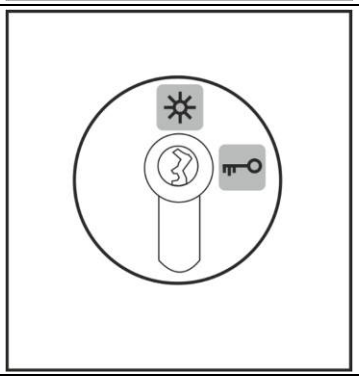

6.5 Izbira načinov obratovanja (BDE-M)

Mehanska nadzorna enota BDE-M je opremljena s ključnim stikalom. Različne vrste obratovanja lahko nastavite s ključnim stikalom. Ključ ključnega stikala je mogoče odstraniti v vsakem položaju.

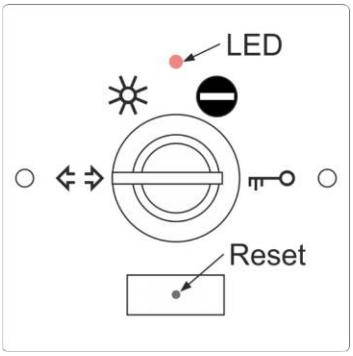

Tipka	Način obratovanja	Funkcija
	Avtomatsko delovanje s popolno širino odpiranja	Ta način obratovanja je privzeti način. Vrata se odprejo z aktiviranjem sprožilnega elementa (npr. radar). Po poteku časa, v katerem ostanejo vrata odprta, se vrata spet zaprejo.
	Stalno odprto in ročno obratovanje	Vrata se odprejo in ostanejo v odprtem položaju. Nato jih je mogoče opravljati ročno.
	Enosmerno	Vrata se odprejo samo z aktivacijo sprožilne enote (radar), ki je na notranji strani vrat ali preko kontakta pri obračanju ključa (SSK).
	Zaklepanje	Vrata se samodejno zaklenejo, ko jih zaprete. Odpiranje z zadnjo veljavno širino odpiranja se lahko sproži samo s kontaktom pri obračanju ključa (SSK). **Pozor:** Pri **prekinitvi napajanja** ni več zagotovljeno odpiranje vrat v zaklenjenem stanju brez dodatnega akumulatorja ali brez ročnega odklepanja!

6.5.1 Prikazovalnik obratovanja

BDE-M ima samo 1 svetlečo diodo (LED). Ta sveti, ko je na voljo omrežna ali akumulatorska napetost.

6.5.2 Tipka za ponastavitev

To skrito tipko je mogoče upravljati samo s 25-mm dolgo sponko za papir.
V ta namen je v sredini logotipa majhna luknja.

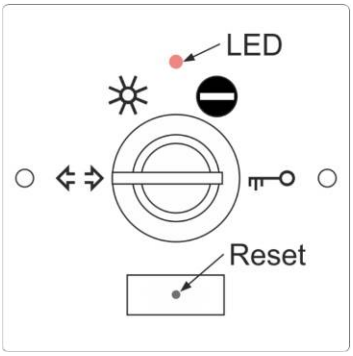

Ko pritisnete gumb za približno 5 sekund, se ponovno zažene krmilna enota (ponastavitev programske opreme). Shranjene nastavitve se ohranijo.

7 BDE-D Upravljalna enota s prikazovalnikom

Elektronska upravljalna enota BDE-D je udobna enota, ki je namenjena za vnos in iznos, uporabo in programiranje krmilnih enot na naših pogonih vrat.
Logično razporejene tipke omogočajo intuitivno upravljanje vrat in navigacijo zaradi pogonsko specifične strukture menija. LCD-prikazovalnik z osvetlitvijo ozadja posreduje podatke in informacije glede stanja vrat s pomočjo simbolov in besedil.
Na volje je več jezikov, kar po eni strani poveča prijaznost uporabe za uporabnika, po drugi strani pa olajša tudi intervencije s strani serviserjev.
Povezava s krmilniki se vsakokrat vzpostavi s pomočjo vodila CAN-bus.

POMEMBNO

- Spodaj navedene funkcije je mogoče preveriti šele, ko je bila izvedena učna vožnja vrat ali učenje senzorjev CAN
- Hkrati poteka tudi preverjanje pravilnega naslavljanja senzorjev.

7.1 Naslavljanje nadzorne enote

Naslavljanje nadzorne enote BDE-D

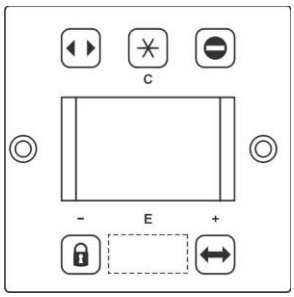

Sistem z 1 BDE-D	Sistem z 2 BDE-D
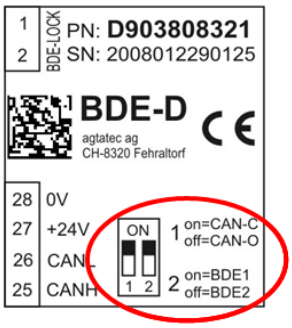	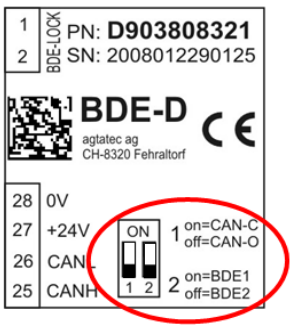
BDE 1 z zaključkom vodila (hrbtna stran)	**BDE 2 brez zaključka vodila** (hrbtna stran)

7.2 Položaj BDE-ja (Avtomatsko)

- Vrata v zaprtem položaju niso zablokirana.
- AKI/AKA in SSK odpirata vrata
- Območje sproženja senzorjev preverite/po potrebi prilagodite
- Vrata se zaprejo po poteku časa, v katerem vrata ostanejo odprta

7.3 Položaj upravljalne enote BDE (stalno odprt)

- Vrata se morajo odpreti in ostati odprta
- Preverite vedenje med tekom
- Če so vrata odprta, jih ni mogoče ročno upravljati

POMEMBNO

Spodaj navedene funkcije (ročno obratovanje in zaklep vrat) ni mogoče upravljati pri napravi RED- preko BDE-D!

- S ponovno uporabo tipke (enkrat ali približno 2 sekundi) je mogoče vrata zapreti ročno (prikaz na BDE-D: ročno obratovanje)
- Z uporabe tipke se vrata zaklenejo (prikaz na enoti BDE-D: ročno obratovanje)

7.4 Položaj BDE-ja (Enosmerno)

- AKI in SSK odpirata vrata
- Če so vrata zaprta, AKA ne sme sprožiti

7.5 Položaj BDE-ja (Zmanjšana širina odprtina)

- AKI/AKA in SSK odpirata vrata
- Kontrola reducirane širine odprtja/morebitno prilagoditi
- Uporaba tipke : Vrata se odprejo na zmanjšano odpiralno širino

7.6 Položaj BDE-ja (Zaklenjeno)

- Vrata se morajo zapreti
- Preverite vedenje med delovanjem
- Kontrola zaklepa (če obstaja) – sporočilo o napaki pri napačnem vedenju na enoti BDE-D.
- Sproženje SSK s ponovnim pritiskom tipke .Vrata se odklenejo, se odprejo in spet zaprejo.

POMEMBNO

Zaklep naprave RED je možno samo preko enote BDE-V (stikalo z dvema kontaktoma, ki je upravljiv s ključem)!

8 Stikalo za uporabo s ključem

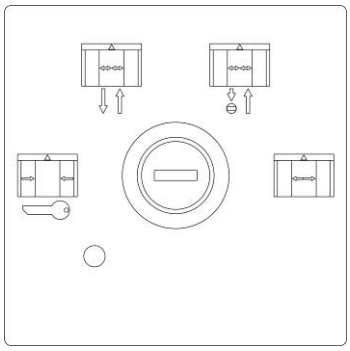

Drsna vrata lahko nastavite na štiri načine delovanja, in sicer IZKLOP – AVTOMATSKO – IZHOD – ODPRTO.
Te načine delovanja nastavite z upravljalnim stikalom na ključ.
V upravljalnem stikalu na ključ je na voljo tudi gumb za ponastavitev, ki bo po aktiviranju ponovno inicializiral drsna vrata.

8.1 Inicializacija in kalibracija naprave

Pri precejšnjih motnjah je morda potrebno postaviti pomična vrata v definirani referenčni položaj ali jih znova pustiti umeriti.
S pritiskom tipke za ponastavitev na stikalu s ključem se zažene postopek inicializacije in kalibracija.

8.1.1 Postopek inicializacije

Če pritisnete tipko za ponastavitev v stikalu s ključem manj kot tri sekunde, se zažene inicializacija. To vodi do ponastavitve celotnega sistema s procesorjem. Pomična vrata se počasi zaprejo, dokler ni bila najdena referenčna pozicija. Nato delujejo spet pomična vrata v nastavljenem načinu obratovanja.
Ta postopek inicializacije se izvaja samodejno po vsakem izpadu omrežja.

OPOMBA

Med postopkom inicializacije in kalibracije pomičnih vrat ne smete ovirati, ker se s tem izmerijo napačni parametri vrat. To povzroči neoptimiran tek!

8.1.2 Postopek kalibracije

Če pritisnete tipko za ponastavitev v stikalu s ključem dlje kot tri sekunde, se zažene kalibracija. Kot pri inicializaciji to sproži ponastavitev celostnega sistema s procesorjem. Krmilna enota bo sedaj znova definirala položaj, v katerem so vrata odprta, in položaj, v katerem so vrata zaprta, tako da bo vratna krila počasi zaprla, odprla in spet zaprla. Poleg tega se izračunavajo pospešitev, zakasnitev ter maksimalna hitrost glede na specifičnost vrat. Nato obratujejo pomična vrata spet v nastavljenem načinu obratovanja.

8.1.3 Standardizacija

Če zdaj zavrtite stikalo s ključem s položaja »IZKLOP« na položaj »AVTOMATSKO«, se pri pomičnih vratih zažene njen program in začne »iskati« položaj zaklepa v zelo počasni hitrosti. Potem so pomična vrata pripravljena za delovanje.

8.2 Načini obratovanja sistema

Sistem vrat sestoji iz ravnih pomičnih vrat. Način obratovanja pomičnih vrat se nastavlja s stikalom s ključem

8.2.1 Način obratovanja IZKLOP

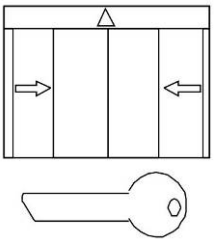

Pomična vrata so zaprta ali se zaprejo in se zaklenjeno električno.
Zaprta krila pomičnih vrat so dodatno zavarovana z elektromagnetno zavoro.

Če postavite pomična vrata med postopkom zapiranja v način obratovanja IZ-KLOP, so senzorji prisotnosti izklopljeni. Zato obstaja nevarnost okleščenja ali prevrnitve.
Vendar je nadziranje še naprej aktivirano (glej nadzor tlaka).

8.2.2 Način obratovanja AVTOMATSKO

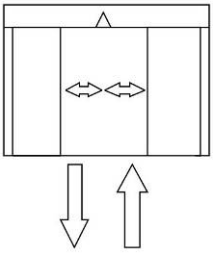

Oba senzorja pristnosti, od katere je 1x na notranji strani in 1x na zunanji strani, sta vklopljena, in ko zaznajo prisotnost osebe, se odprejo pomična krila.

Po poteku časa, v katerem ostanejo vrata odprta, se pomična vrata spet zaprejo, če ni nihče na območje zaznavanja senzorjev prisotnosti. Elektromagnetna zavora zablokira zaprto pomično krilo.

Če nekdo vstopi na območje zaznavanje senzorjev prisotnosti med postopkom zapiranja, se pomična vrata ponovno odprejo / spremenijo smer gibanja.

8.2.3 Način obratovanja IZHOD

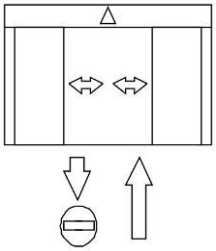

Vklopljen je le senzor prisotnosti na notranji strani in pomična vrata se odprejo, ko le-ta zazna osebo.

Po poteku časa, v katerem ostanejo vrata odprta, se pomična vrata spet zaprejo, če ni nihče na območje zaznavanja senzorjev prisotnosti. Elektromagnetna zavora zablokira zaprto pomično krilo.

Če nekdo vstopi na območje zaznavanje senzorjev prisotnosti med postopkom zapiranja, se pomična vrata ponovno odprejo / spremenijo smer gibanja.

8.2.4 Način obratovanja ODPRTO

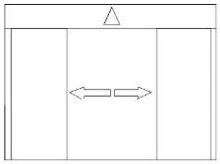

Drsna vrata se odprejo nemudoma in ostanejo v tem položaju, dokler ni spet nastavljen drug način obratovanja.

9 Varnostna oprema

9.1 Senzorji za odpiranje vrat in senzorji varovanja (kombinirano)

Ustrezno območje prehoda nadzorujejo senzorji za zaznavanje odpiranja in senzorji varovanja. Če se aktivira senzor odpiranja ali senzor varovanja med postopkom zapiranja v načinu obratovanja **AVTOMATIKA** ali **ENOSMERNI PROMET**, se ustrezna pomična vrata ponovno odprejo/spremenijo smer gibanja.

OPOMBA

Senzorji odpiranja, ki so v smeri umika (običajno znotraj) morajo biti nastavljeni na polno širino prehoda na minimalni globini 1500 mm za celotno področje in delovati samo-nadzirajoče.

9.2 Prepoznavanje trčenja

Če zadenejo vratna krila med postopkom zapiranja v oviro, se ta **pol-okrogla pomična vrata** nemudoma ustavijo in ponovno odprejo. Naslednji postopek zapiranja poteka od zaviralnega položaja s hitrostjo zapiranja dalje.
Ravno tako se nemudoma ustavijo ta **pol-okrogla pomična vrata**, če udarijo vratna krila med odpiranjem v oviro. Po treh sekundah se nadaljuje postopek odpiranja z zelo majhno hitrostjo.

9.3 Senzorji varovanja na območju prehoda

Ustrezno območje prehoda nadzorujejo pripadajoči senzorji varovanja. Če se aktivira senzor varovanja med postopkom zapiranja v načinu obratovanja AVTOMATIKA ali ENOSMERNI PROMET, se ustrezna polokrogla pomična vrata ponovno odprejo/spremenijo smer gibanja.

10 Izpad električnega omrežja in ponovna dobava und ponovna dobava električne energije

10.1 Zunanja vrata

10.1.1 Način obratovanja ZAKLENJENO

Pri izpadu omrežja ostanejo zunanja vrata zaprta in zaklenjena. Z vlečenjem rdečega zasilnega čepa za odklepanje na območju prehod se zunanja vrata odklenejo in jih je nato mogoče ročno odpreti. Vratna krila je mogoče nato ročno zapreti in zakleniti. Pri tem je treba ponovno ponastaviti zasilni čep za odklepanje v stanje zaklepanja.

10.1.2 Načina obratovanja AVTOMATIKA in ENOSMERNI PROMET

Zadnje gibanje vrat polokroglih pomičnih vrat je možno izbrati, ko je akumulator že skoraj prazen (premajhna kapaciteta) – odpiranje (če ni zaklenjeno) ali zapiranje. Kadar je akumulator skorajda prazen, se zunanja vrata običajno odprejo zadnjikrat in ostanejo odprta. Zunanja vrata je mogoče nato ročno zapreti in zakleniti.

10.1.3 Način obratovanja TRAJNO ODPRTO

Zunanja vrata ostanejo odprta.

10.2 Notranja vrata

10.2.1 Načini obratovanja ZAKLENJENO, AVTOMATIKA in ENOSMERNI PROMET

Zadnje gibanje vrat polokroglih pomičnih vrat je možno izbrati, ko je akumulator že skoraj prazen (premajhna kapaciteta) – odpiranje (če ni zaklenjeno) ali zapiranje. Kadar je akumulator skorajda prazen, se notranja vrata običajno odprejo zadnjikrat in ostanejo odprta. Notranja vrata je mogoče nato ročno zapreti in zakleniti.

10.2.2 Način obratovanja TRAJNO ODPRTO

Notranja vrata ostanejo odprta.

10.3 Funkcija naprava okroglih pomičnih vrat pri vrnitvi omrežne napetosti

Po vrnitvi električne omrežja nadaljujejo ustrezna polokrogla pomična vrata v nastavljenem načinu obratovanja.

11 Vizualna kontrola in kontrola delovanja funkcij

11.1 Preglede, ki jih je treba izvesti vsak mesec

Test/kontrola	Postopek	Pričakovan rezultat
Alarmni sistem za sporočanje gibanja	▪ Približujte se vrat v normalnem tempu na vrata (od znotraj in zunaj)	▪ Senzor mora zajemati celotno širino prehoda ▪ Odpiranje vrat poteka zgodaj in v primerni hitrosti, tako da je omogočen neoviran prehod skozi vrat.
Vratna krila/stranski deli	▪ Preverite stanje stekel ▪ Preverite stanje tesnil/profilov	▪ Brez poškodb stekel ▪ Tesnila niso iztrgana (izguba energije) ▪ Vrata so »vizitka« vašega podjetja. Pazite na brezhibno stanje
Vodila vratnih kril	▪ Preverite vodila vratnih kril ▪ Ti se lahko poškodovani zaradi udarcev (npr. nakupovalnega vozička). ▪ Vodila vratnih kril lahko kažejo nenavadne obrabe zaradi intenzivne obrabe in vpliva umazanije.	▪ Vratno krilo mora biti pravilno izvedeno ▪ Spodnji in vertikalni profili vrat nimajo sledi prask. ▪ Vodilo vratnih kril ne sme dajati od sebe nenavadnega hrupa, ko se vrata odprejo ali zaprejo
Neprekinjeno talno vodilo (namesto točkovnega vodenja vratnih kril)	▪ Postavite vrata na ročno obratovanje (glej poglavje »Izbor posebnih funkcij«) ▪ Odstranite s talnega vodila nečistoče, ostanke cigaret itd.	▪ Vratno krilo mora biti pravilno izvedeno ▪ Umazanije ne smejo ovirati gibanja vrat.

12 Vedenje v primeru motenj

V primeru nepravilnosti ali motnje je prikaz odvisen od priključene krmilne enote.

12.1 Prikazovalnik na krmilni enoti

- Sporočilo o stanju se prikaže na zaslonu s statusno številko in besedilom
- Prikazovalnik menja med belo/črno barvo
- Po 10 sekundah se izmenično prikaže telefonska številka pristojne servisne službe

12.2 Možnost za odpravljanje težav

- Zaradi prikaza stanja se lahko deloma odpravijo motnje.
- Če niste prepričani, se obrnite na pristojnega serviserja.
- Preden pokličete, si zapišite podatke, ki so vidne na zaslonu krmilne enote BDE-D. Ta podatek daje tehnikom pomembne informacije o odpravljanju napak.
- Če so istočasno aktivna različna sporočila stanja, so le-ta oštevilčena npr. napaka 1/2
- Pritisk tipke E omogoča pomikanje med motnjami.

Primer:

Katero informacijo?	Postopek	Kot je prikazano? (primer)
Besedilo o stanju in številka	▪ Se samodejno prikaže na upravljalni enoti	⚠ 3 AKI > Aktiven ⚠ 3 AKI > Aktiven
Različice programske opreme	▪ Pritisk tipke na nadzorni plošči za 2 sekundi. E	Software STA20 V X.XX BDE-D V X.XX

12.3 Ponovni zagon krmilnega sistema

IV nekaterih primerih je mogoče rešiti težavo s ponovnim zagonom krmilne enote. Postopek je opisan v nadaljevanju.

- Prepričajte se, da nihče ne ovira vrat, je pokrov pogona zaprt in se nihče ne približuje vratom ali lahko sproži odpiranje vrat

E		**Pritisnite > 5 sekund**
* C	Ne	Ne Ponastavitev krmilne enote? Da
E	Da	

- Izvaja se ponovni zagon sistema
- Prvi premik vrat po ponovnem zagonu poteka z zmanjšano hitrostjo.
- Če po ponovnem zagonu krmilna enota znova pokaže napako na zaslonu upravljalni enoti, se obrnite na servisni center **z navedbo sporočila o napaki.**

12.4 Krmilna enota BDE-D se ne odziva

Če se krmilna enota BDE-D ne odzove pri uporabi tipk ali če se ne pojavi na zaslonu prikaz, je mogoče odpraviti napako s ponovnim krmilne enote plošče.
Postopajte, kot je opisano spodaj:

PONOVNI ZAGON KRMILNE ENOTE BDE-D	
E	**Pritisnite E-tipko > 12 sekund**
	Prikaže se prazen zaslon
	Vzpostavljanje povezave s krmilno enoto … Povezava je vzpostavljena (primer) Software STA20 V X.XX BDE-D V X.XX

- Po izvedenem ponovnem zagonu krmilne enote spet deluje
- Če temu ni tako, obvestite servisno službo.

13 Ročno odpiranje in zapiranje pri motnji

13.1 Ročno odpiranje (brez ročnega odklepanja)

Izhodiščna lega: Vrata so v brez-tokovnem stanju blokirana in zaklenjena v zaprtem položaju.

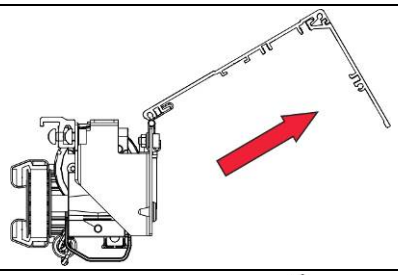	▪ Odpiranje pokrova pogona (razklopiti) Opomba: Če povlečete pokrov blizu tečajev, se s tem olajša odpiranje pokrova
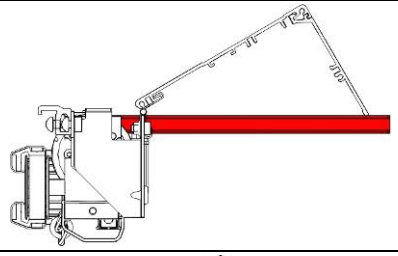	▪ Preklopite rdečo oporo pokrova pogona na zunanjo stran, da boste lahko fiksirali pokrova pogona v odprtem stanju
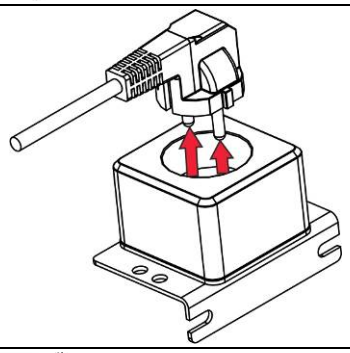	▪ Ločite sistem od oskrbe z električno energijo ▪ Vtičnica je pod pokrovom pogona
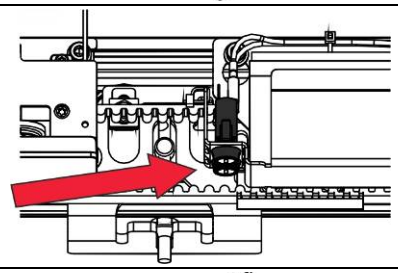	**Pri sistemih z integrirano zasilno baterijo:** ▪ Poleg tega odstranite – izvlecite varovalo akumulatorja ▪ Akumulator je pod pokrovom pogona
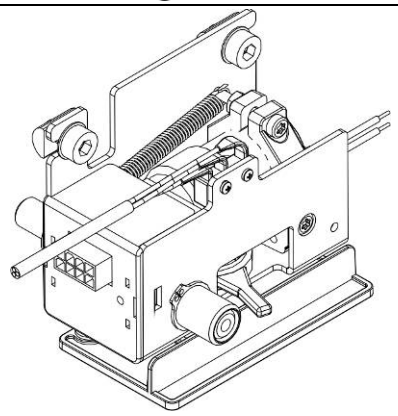 System 20	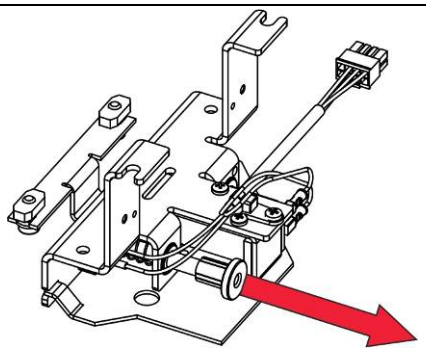 System 20-200
▪ Blokada je opremljena z vzvodom za deblokiranje	▪ Blokada je opremljena z zatičem za sproščanje. Vrata se deblokirajo s **potegom**.

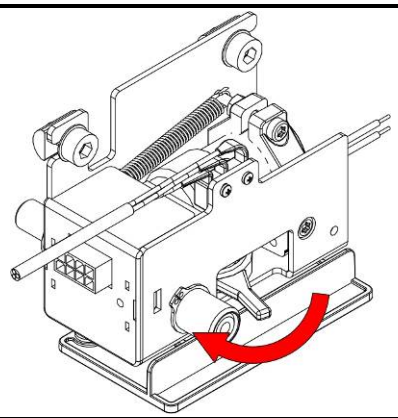	▪ Vrata se deblokirajo in jih je mogoče premikati samo ročno
▪ Potisnite ročico v smeri urinega kazalca	
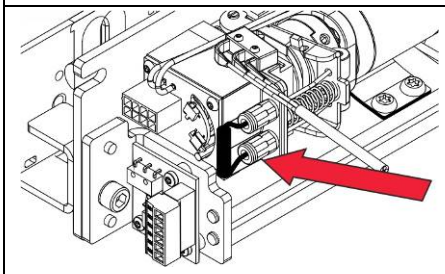 Pri zaklepanju z drogom MPV Blokada je opremljena z zanko za deblokiranje	▪ Močno povlecite zanko ▪ Vrata se deblokirajo in jih je mogoče premikati samo ročno
▪ Zaprite pokrov pogona z močnim pritiskom na območju tečajev	

13.2 Ročno zapiranje

Izhodiščna lega: Oskrba z električno energijo je na voljo.

OPOMBA

V odvisnosti od vrste motenj se morda razlikuje postopek za ročno zapiranje vrat. Sledite korakom, opisanim v nadaljevanju.

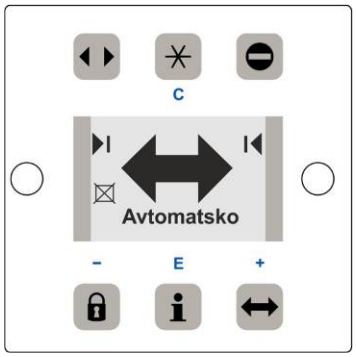

13.2.1 Ročno zapiranje – korak 1

Uporaba tipke	Funkcija	Prikazovalnik	Opis
	Ročno obratovanje	Ročno	▪ Pritisnite tipko 2-krat zaporedoma ▪ Vrata je mogoče ročno odpirati in zapirati. **Zasilno delovanje vrat** **(npr. pri nizki temperaturi okolja)**
	Zaklenjeno	Zaklenjeno	▪ **Nočno zaklepanje** ▪ Pritisnite *dodatno* gumb Zaklenjeno ▪ Pomaknite vrata v zaprt položaj. ▪ Vrata so zaprta in zaklenjena (če je zaklepanje na voljo) **Obvestite servis** **(telefonska številka je prikazana na zaslonu)**

OPOMBA

Če vrat kljub temu ni mogoče ročno upravljati in zaklepati, postopajte, kot je spodaj opisano.

13.2.2 Ročno zapiranje – korak 2

Opisan postopek pod „korakom 1“ ne deluje. Če ostanejo vrata kljub naporu odprta in se jih ne da zaklepati, obstaja resna napaka. Postopek je naslednji:

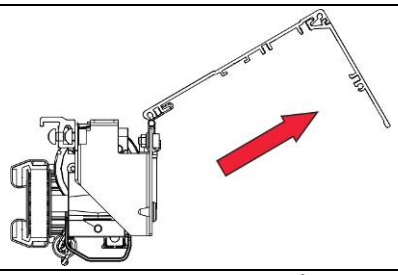	▪ Postavite vrata na krmilni enoti na ročno obratovanje (glej poglavje Ročno „zapiranje – korak 1“) ▪ Odprite pokrov pogona (razklopiti) Opomba: Če povlečete blizu tečajev, se s tem olajša odpiranje pokrova
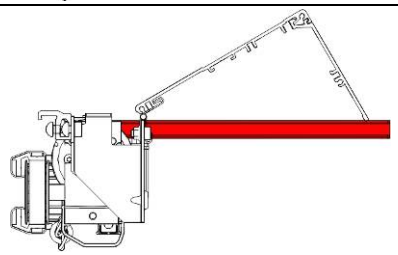	▪ Preklopite rdečo oporo na zunanjo stran, da boste lahko fiksirali pokrov pogona v odprtem stanju
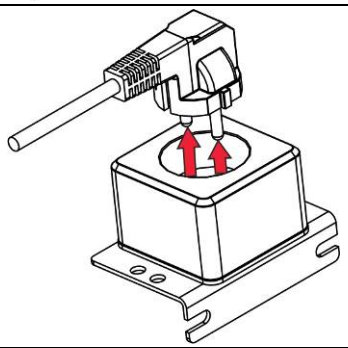	▪ Odklopite sistem od oskrbe z električno energijo ▪ Vtičnica je pod pokrovom pogona

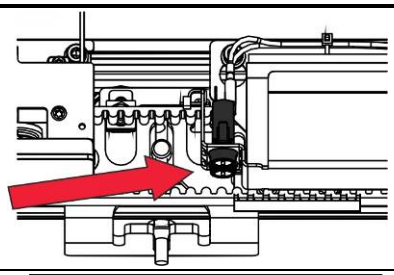	**Pri sistemih z integrirano zasilno baterijo:** ▪ Poleg tega odvijte varovalo akumulatorja ▪ Akumulator je pod pokrovom pogona
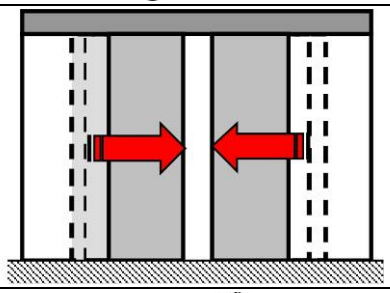	▪ Pomaknite vrata v zaprt položaj
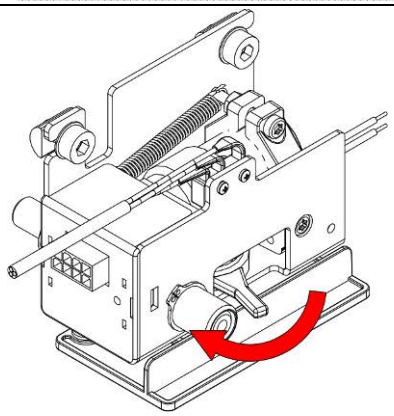 Sistem 20 ▪ Uporabite ročico za deblokado v smeri urinega kazalca in ga držite v tem položaju, tako da se bodo lahko vrata v celoti zaprla ▪ Vrata se zaklenejo, čim izpustite ročico za deblokado	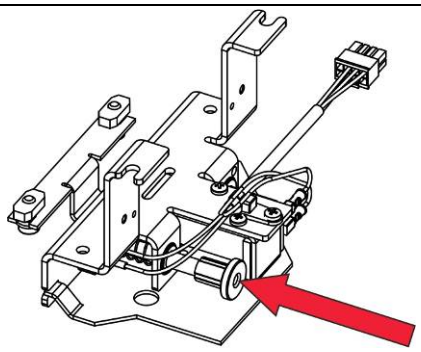 Sistem 20-200 ▪ Vrata se zaklenejo, ko pritisnete zatič za deblokado v notranjost
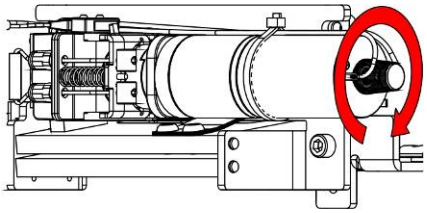 Pri zaklepanju z drogom MPV	▪ Obračajte rdeči gumb v smeri urnega kazalca, dokler ne začutite upora in gumba ne morete več obračati ▪ Preverite ročno, ali so vrata dejansko zaklenjena ▪ Zapuščanje stavbe je možen samo preko drugega izhoda **Obvestite servis** **(telefonska številka je prikazana na zaslonu)**

14 Demontaža in odstranitev

POMEMBNO

Razvrstite in ločite vse dele in jih odstranite v skladu z lokalnimi predpisi in smernicami.

OPOMBA

record sistemi vrat se ponovno popolnoma razstavijo v obratnem vrstnem redu.

Sistem lahko med drugim vsebuje naslednje materiale:

Aluminij:

- Profili okvirja
- Ohišje menjalnika
- Vratna krila in stranski profili
- Različni profili in manjši deli
- Pokrov pogona

Jeklo / železni deli:

- Ohišje pogona
- Talna pločevina
- Vstavna zidarska omarica
- Morebitno distančni in ojačevalni profili
- Komponente menjalnika, vzmet
- Razni majhni deli, kot so tekalni vozički, vijačne vezi , pokrovi, deli palic itd.

Steklo:

- Vratna krila in stranski deli

Različne elektronske in elektromehanske komponente:

- Senzorska tehnika, kontrolne in pogonske komponente
- Baterije, ki vsebujejo svinec in nikelj-kadmijevi akumulatorji

Diverse Različne plastike:

- Tekalna kolesa
- Sponke za kable, deli sklopke in deli palic
- Tesnilni profili
- Ohišje elektromehanskih komponent in senzorji

Kontakt

➔ Slovenia
record automatska vrata d.o.o. - Poslovna cona A 26 - 4208 Šenčur
tel.: +386 590 74 100 - servis tel.: +386 41 613 670 - e-mail: info@record.si - www.record.si

➔ record global export
agtatec ag - Allmendstrasse 24 - 8320 Fehraltorf - švica
tel.: +41 44 954 91 91 - e-mail: export@record.global - www.record.global

➔ Headquarters
agtatec ag - Allmendstrasse 24 - 8320 Fehraltorf - švica
tel.: +41 44 954 91 91 - e-mail: info@record.group - www.record.group

Subject to technical modifications - Copyright © agtatec ag
n° 121-006454419 - Manufacturer: agtatec ag - Allmendstrasse 24 - 8320 Fehraltorf - Switzerland